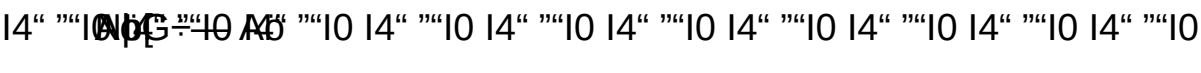

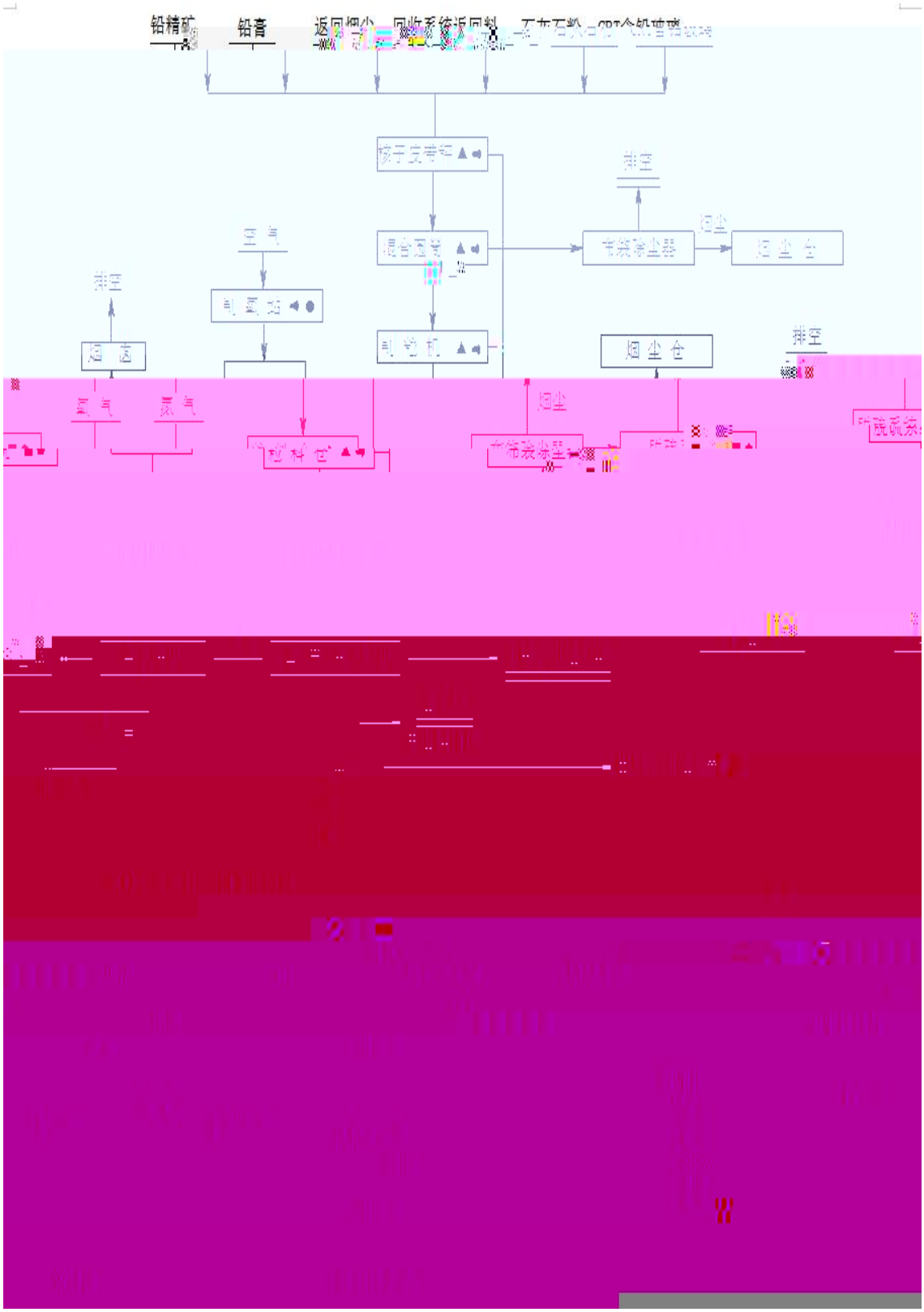
铅精矿
铅膏
返回烟尘
回收系统返回料
石灰石粉
CPT含铅玻璃
烘干皮带机
排空
空气
混合造粒
布袋除尘器
回尘
回尘仓
排空
制氧站
回风
制粒机
回尘仓
排空
氧气
氮气
回尘
烟尘料仓
布袋除尘器
烟尘
烟尘仓
烟尘
烟风系统

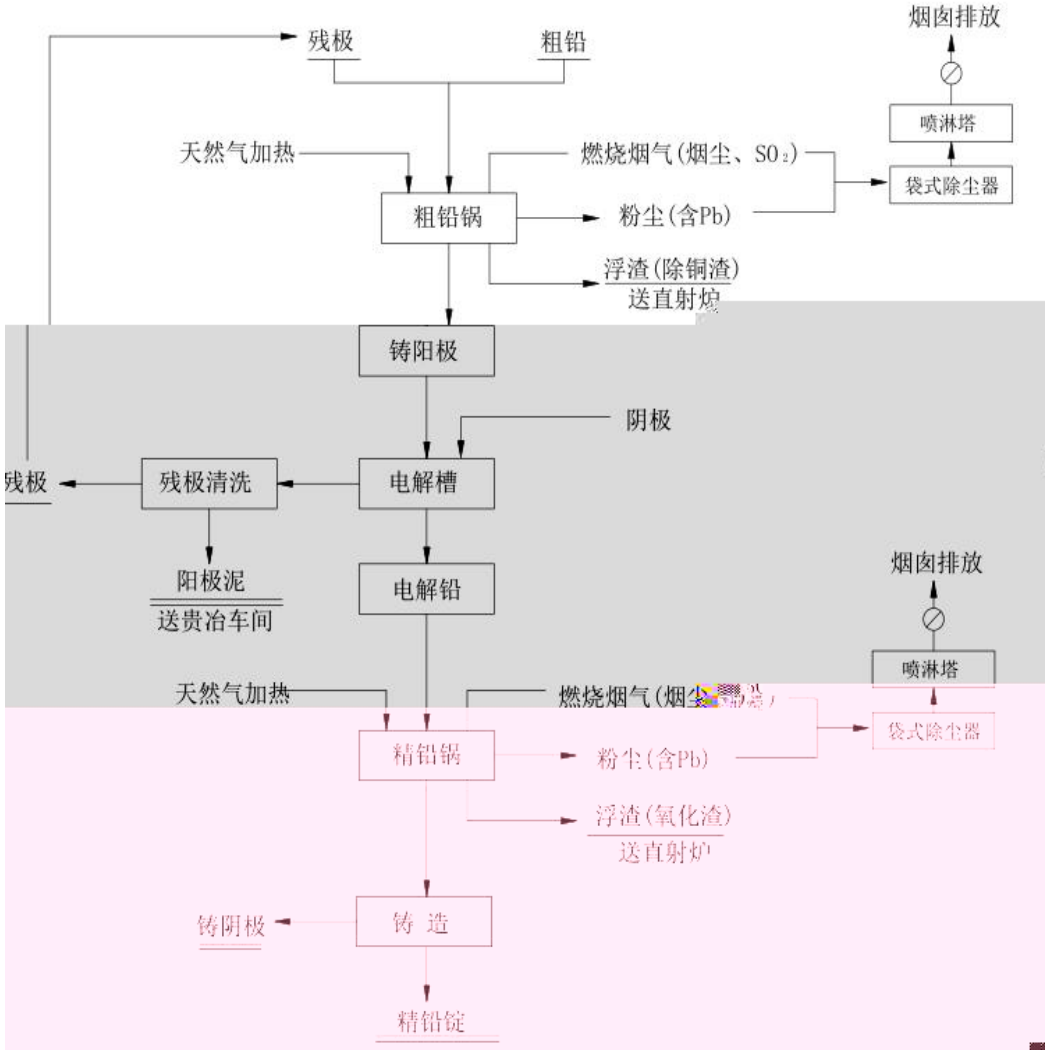
残极
粗铅
烟囱排放
喷淋塔
天然气加热
燃烧烟气(烟尘、SO2)
袋式除尘器
粗铅锅
粉尘(含Pb)
浮渣(除铜渣)
送直射炉
铸阳极
阴极
残极
残极清洗
电解槽
阳极泥
送贵冶车间
电解铅
烟囱排放
喷淋塔
天然气加热
燃烧烟气(烟尘
袋式除尘器
精铅锅
粉尘(含Pb)
浮渣(氧化渣)
送直射炉
铸阴极
铸 造
精铅锭

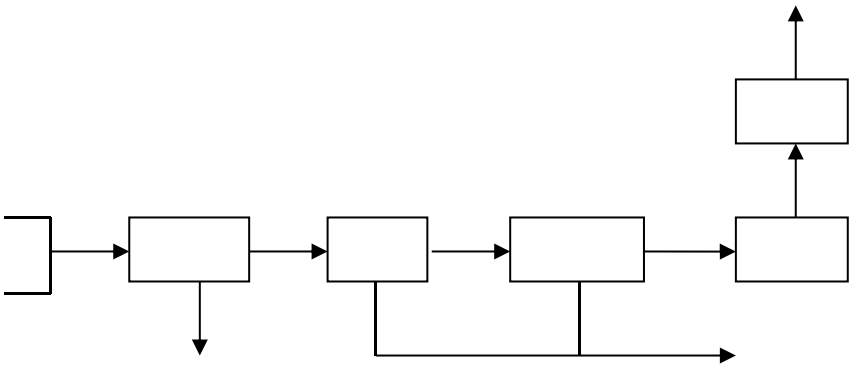

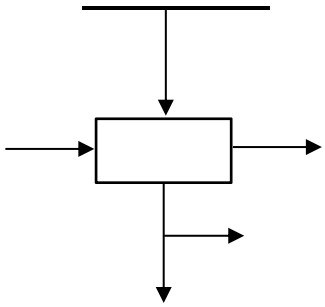

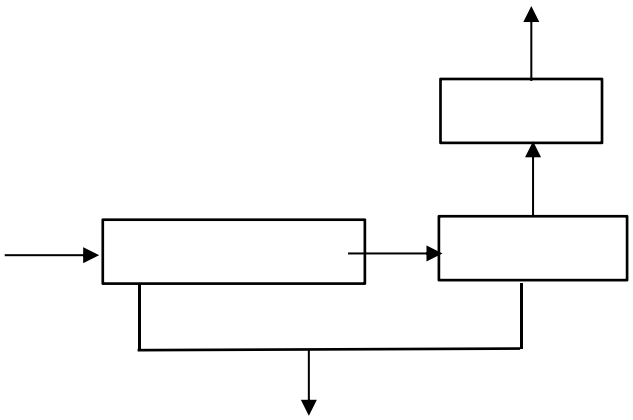

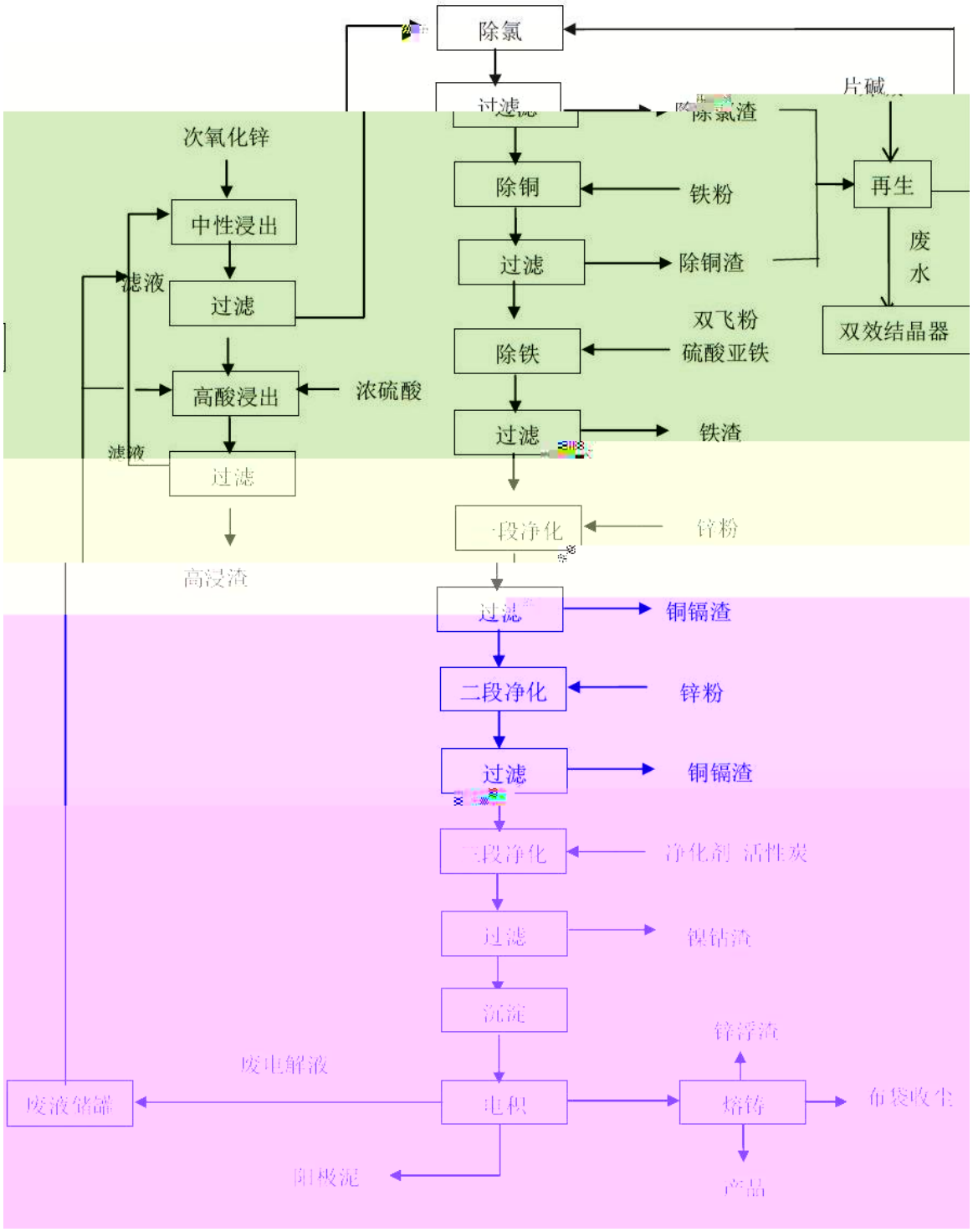
除氯
过滤
除氯渣
片碱
次氧化锌
除铜
铁粉
再生
中性浸出
过滤
除铜渣
废水
滤液
双飞粉
双效结晶器
除铁
硫酸亚铁
高酸浸出
浓硫酸
过滤
铁渣
滤液
过滤
一段净化
锌粉
高浸渣
过滤
铜镉渣
二段净化
锌粉
过滤
铜镉渣
二段净化
净化剂 活性炭
过滤
钴渣
沉淀
锌浮渣
废电解液
废液储罐
电积
熔铸
布袋收尘
阳极泥
产品

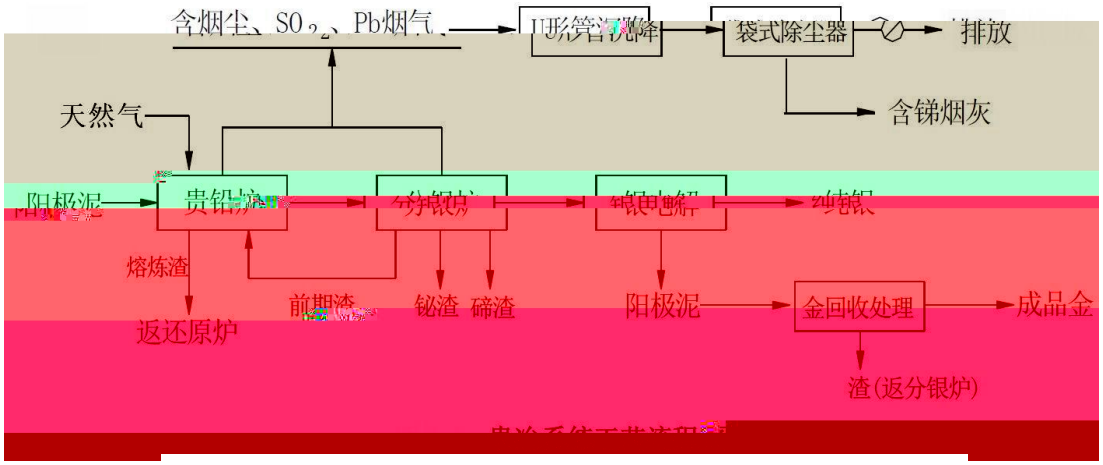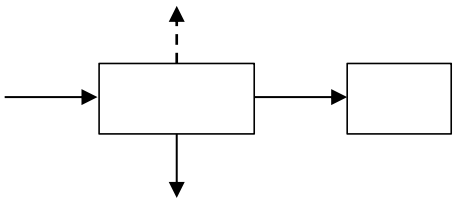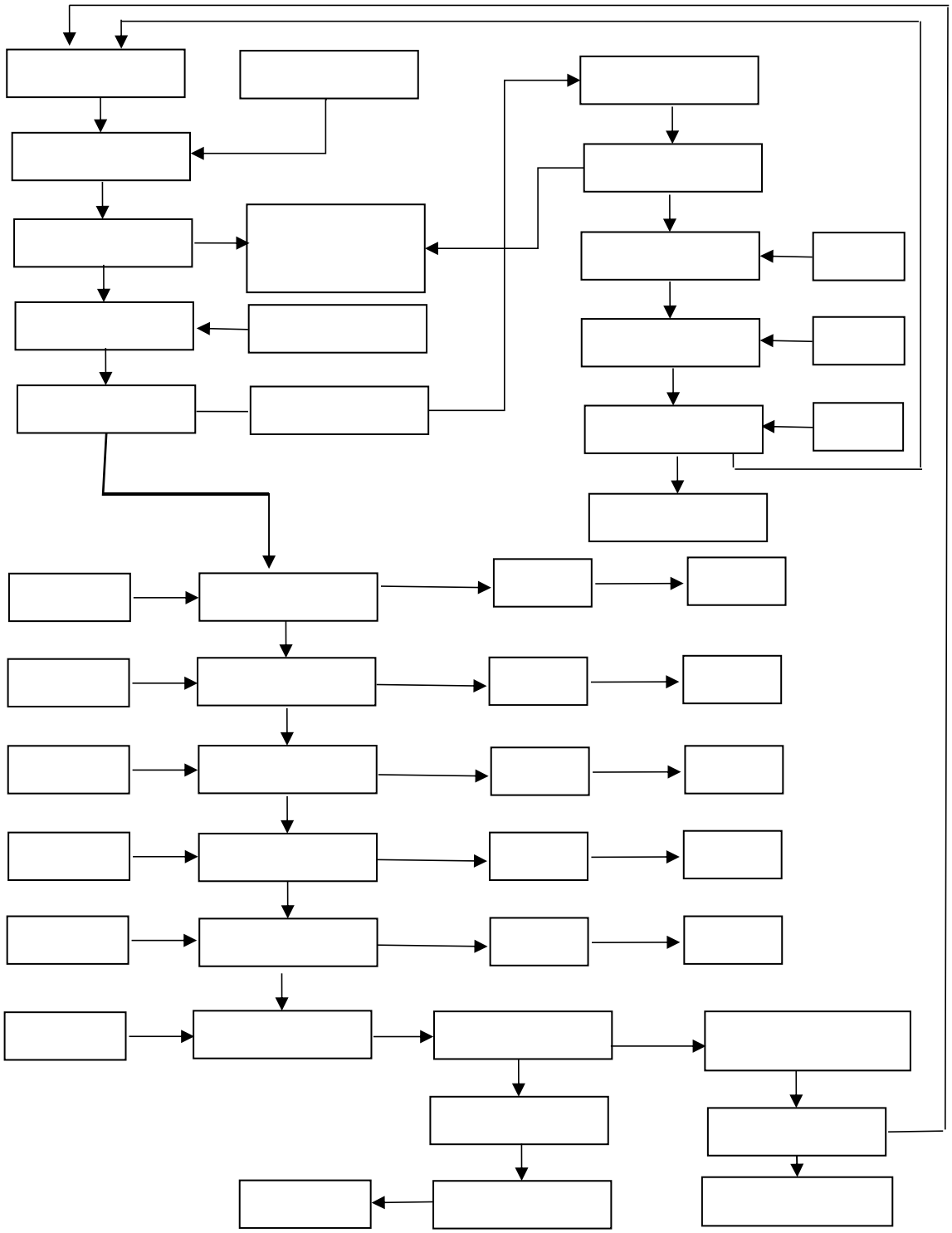
含烟尘、SO₂、Pb烟气
U形管沉降
袋式除尘器
排放
含锑烟灰
天然气
阳极泥
贵铅炉
分银炉
银电解
纯银
熔炼渣
返还原炉
前期渣
铋渣
碲渣
阳极泥
金回收处理
成品金
渣(返分银炉)